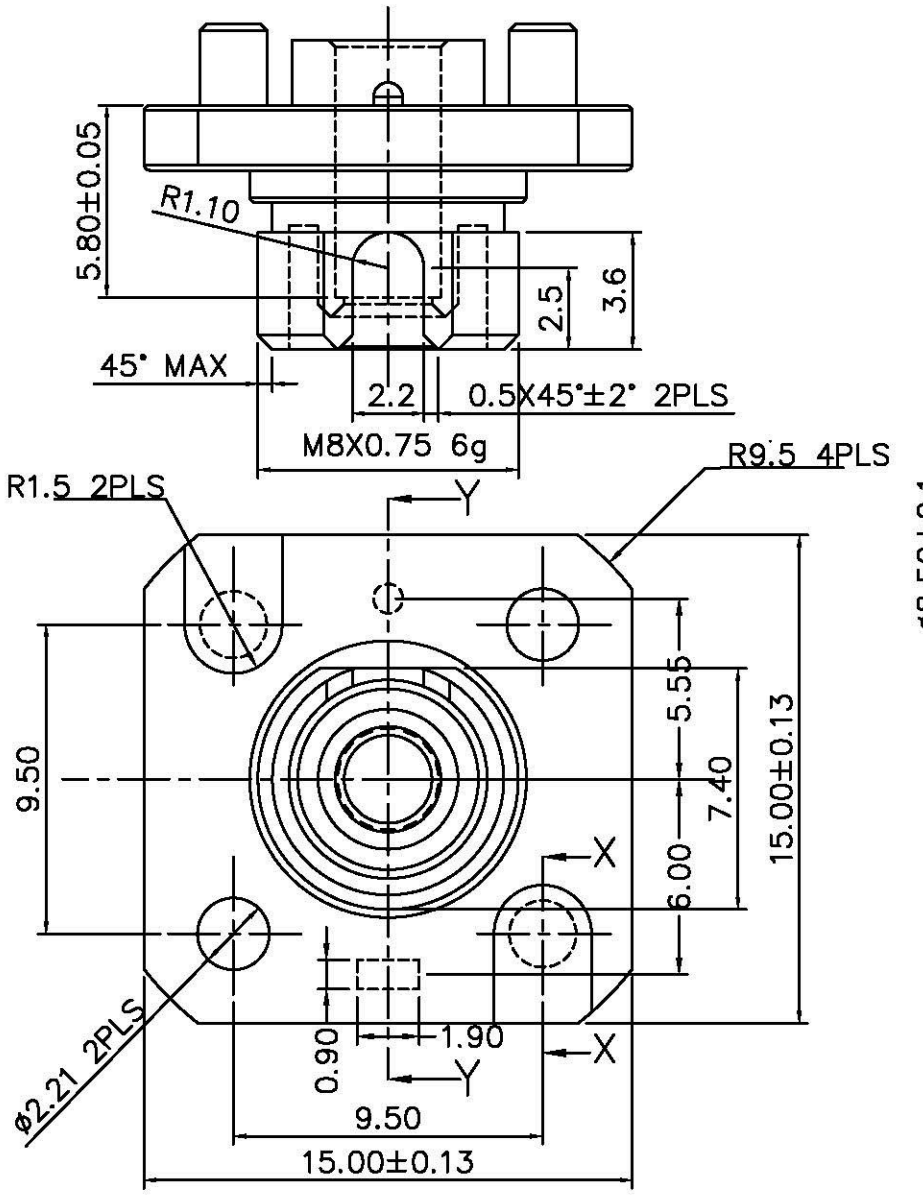

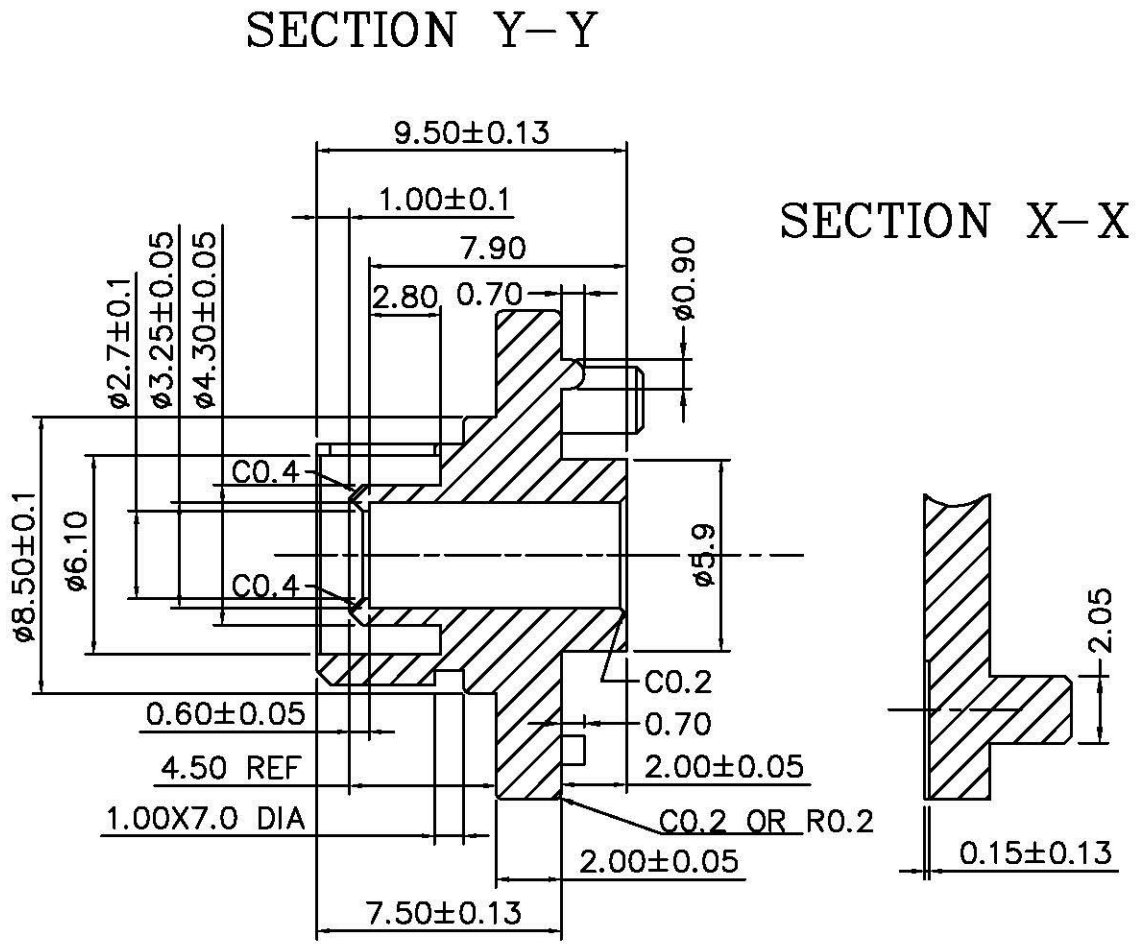

All Connectors
www.allconnectors.de
Tel.: 0049 711 7009503
70794 Filderstadt Germany
info@allconnectors.de
Fax: 0049 711 7009504
Kettemerstr. 25

品名 Title	FC-ADAPTOR C-01				
件號 P/N	FC-301	設計 Checked By	繪圖 Drawed By	校對/審核 Approved By	
圖號 D/N	FC-301,R	柯 94,07,11 宏融	陳 94,07,11 孝國	白 94,07,11 添發	
比例 SCALE	4:1	版本 REV	2		
	單位 UNIT	MM			

Note:
Tolerances:
X. ±0.5
X.X ±0.3
X.XX±0.2

尺寸修正及說明 Revised dimensions and description	編號 NO.